VELUX®

EDJ

EDJ
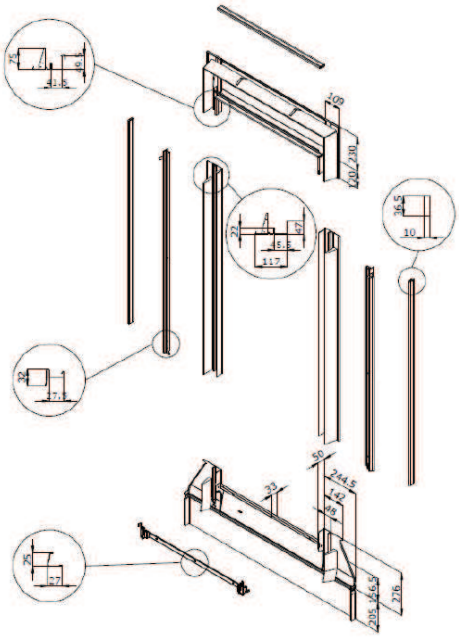
EDJ