Doppeltür 45mm

45-DT-05

Lieferumfang:

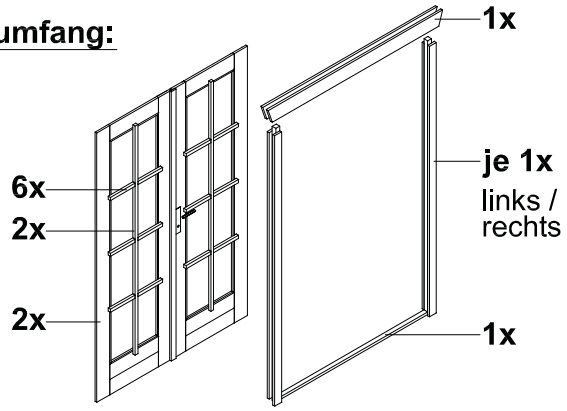

8 x B105-030
30mm

16 x B105-040
40mm

4 x B105-060
60mm

2 x B100-L

Zusätzlich:

Bitte alle Schraublöcher vorbohren!

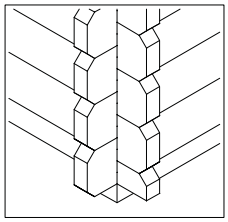

Einbau in eine Konstruktion mit Blockbohlen und Gewindestangen

Ausschnittsmaß Wandbohlen:

- Breite: 125cm
- Höhe: 196,5cm

⚠ Der **Türrahmen** darf **nicht mit der Wand verschraubt** werden, da die einzelnen Bohlen in der Höhe arbeiten. **Türblatt nach Rahmeneinschub einhängen!**

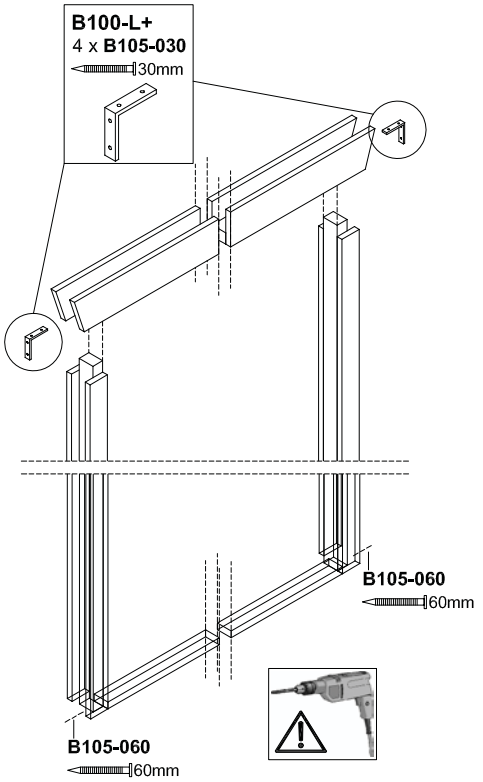

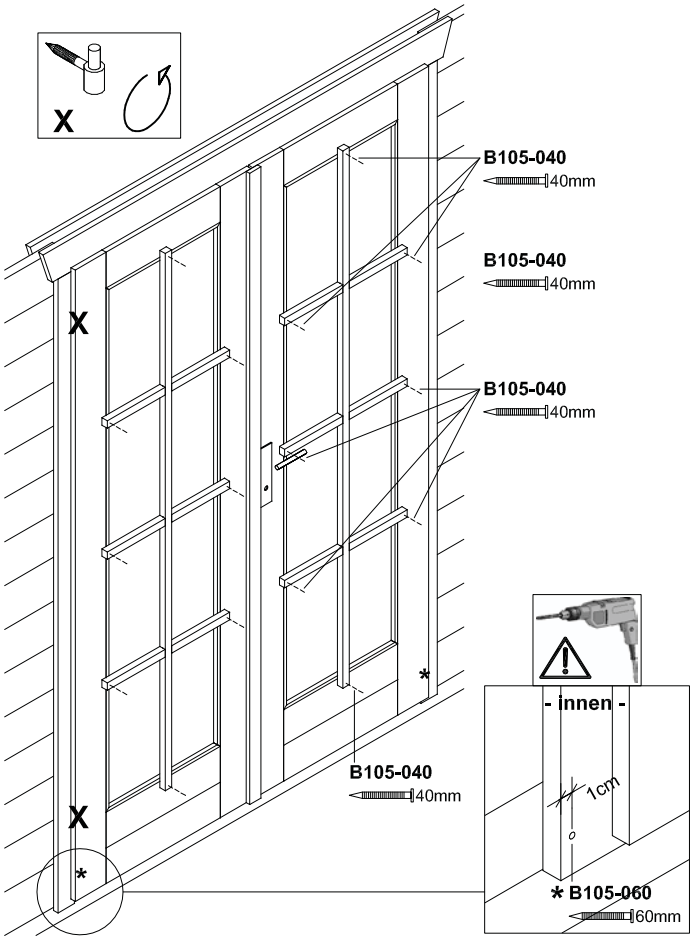

Zwei Einbau-Varianten:

Variante 1:

Erstellen Sie den Ausschnitt für die Tür während des Aufbaus des Hauses und schieben Sie die Tür von oben in den Ausschnitt. Sollte die Tür sich nicht richtig schließen lassen, kann dieses durch **Drehen der Scharniere** im Türflügel und Türrahmen nachjustiert werden.

Variante 2:

Erstellen Sie den Türausschnitt im aufgebauten Zustand. Entfernen Sie inneren Blendleisten vom Rahmen und befestigen diese wieder nach Einschub in den Ausschnitt. Sollte die Tür sich nicht richtig schließen lassen, kann dieses durch **Drehen der Scharniere** im Türflügel und Türrahmen nachjustiert werden.

© SKAN HOLZ Europe GmbH - Im Alten Dorfe 10 - D-21227 Bendestorf. Technische Änderungen vorbehalten. Stand 06/15

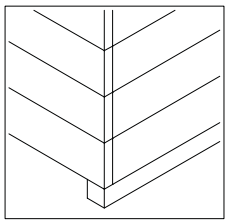

Einbau in eine Konstruktion mit verschraubten Blockbohlen

Ausschnittsmaß Wandbohlen:

- Breite: 126,7cm
- Höhe: 192,5cm

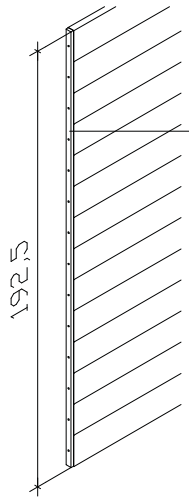

Bauseits:

Leiste 1,2x4,1x192,5cm
+
14 x **B105-040**
40mm

! beidseitige Montage !

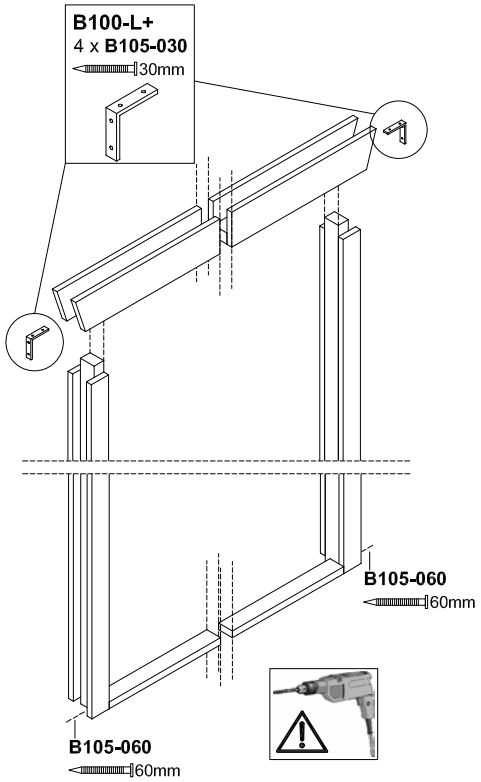

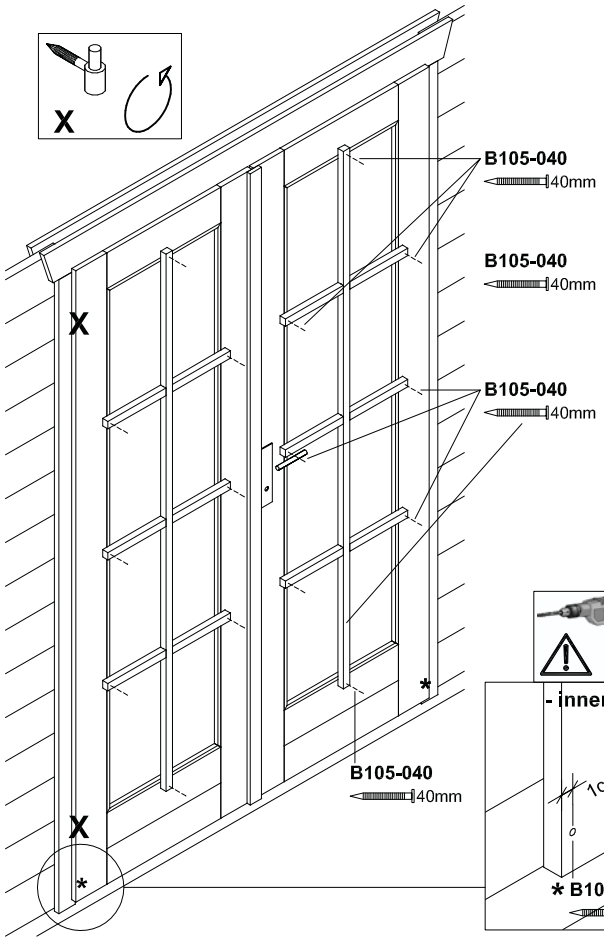

 # Tip:

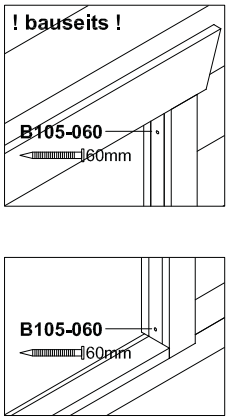

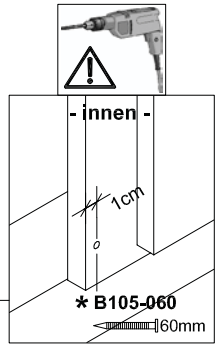

Zwei Einbau-Varianten:

Variante 1:

Erstellen Sie den Ausschnitt für die Tür während des Aufbaus des Hauses, befestigen dann die 12mm Leisten (nicht im Lieferumfang) mit den 40mm Schrauben und **schieben dann die Tür von oben in den Ausschnitt.** Sollte die Tür sich nicht richtig schließen lassen, kann dieses durch **Drehen der Scharniere** im Türflügel und Türrahmen nachjustiert werden.

Variante 2:

Erstellen Sie den Türausschnitt im aufgebauten Zustand. Befestigen Sie die 12mm Leisten (nicht im Lieferumfang) mit den 40mm Schrauben **an den Blockbohlen.**
Entfernen Sie inneren Blendleisten vom Rahmen und befestigen diese wieder nach Einschub in den Ausschnitt.
Sollte die Tür sich nicht richtig schließen lassen, kann dieses durch **Drehen der Scharniere** im Türflügel und Türrahmen nachjustiert werden.

© SKAN HOLZ Europe GmbH - Im Alten Dorfe 10 - D-21227 Bendestorf. Technische Änderungen vorbehalten. Stand 06/15