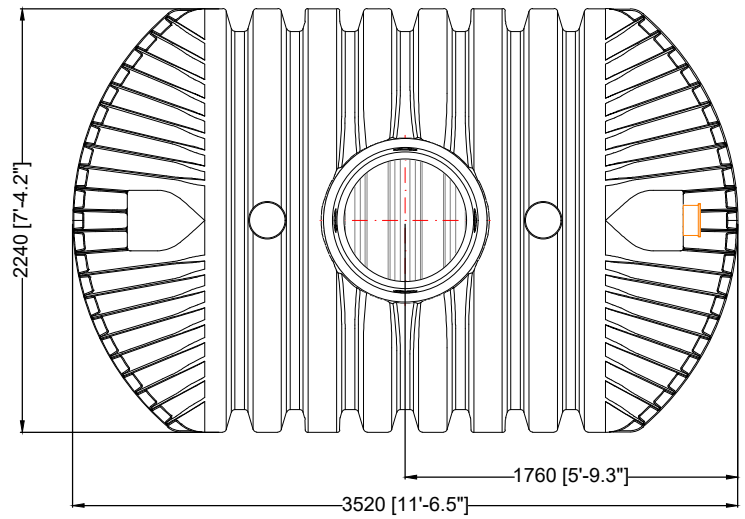

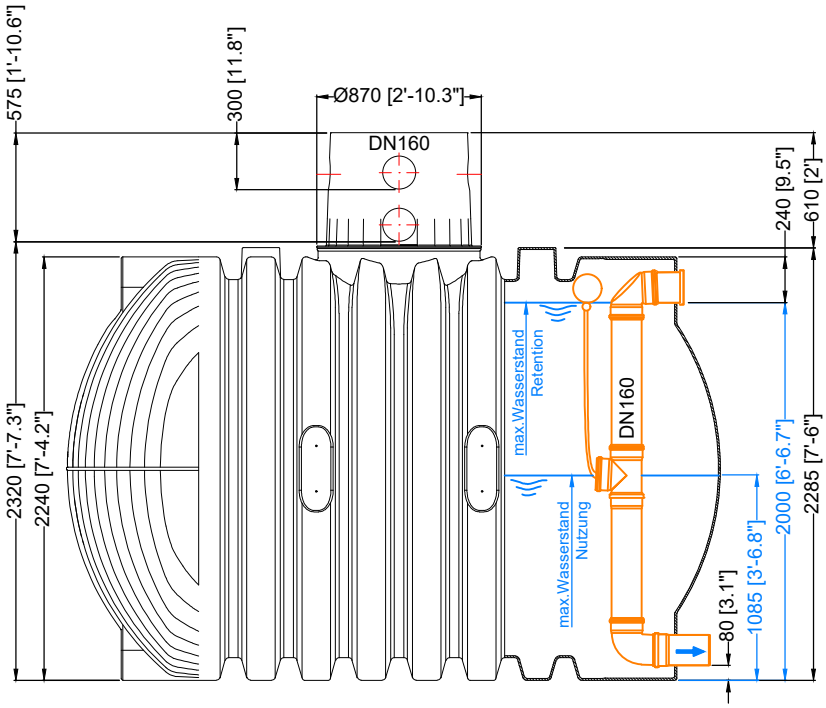

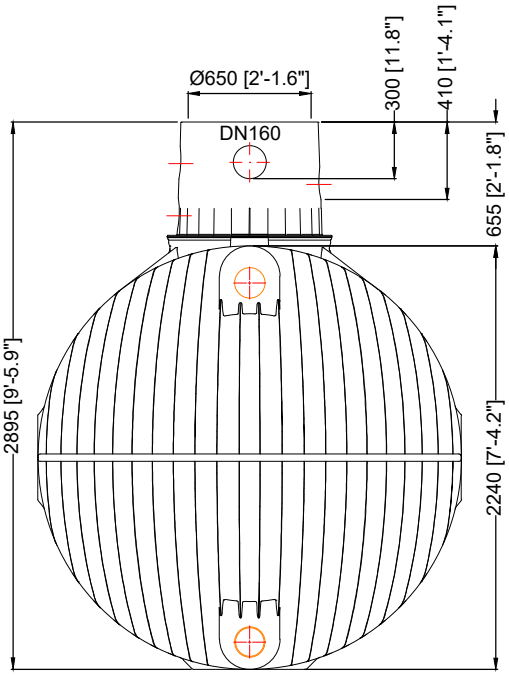

D	GRAF Carat XL Retentionszisterne Plus 10000 L / 2642 gal. R 5000 L / 1321 gal. - N 5000 L / 1321 gal.	Artikel-Nr. product no. article no. articulo no.	370525 (370044 / 371018)
GB Carat XL Plus 10000 L / 2642 gal. retention volume 5000 L / 1321 gal. usable volume 5000 L / 1321 gal.	ES Carat XL Plus 10000 L / 2642 gal. retención 5000 L / 1321 gal. útil 5000 L / 1321 gal.	FR Carat XL Plus 10000 L / 2642 gal. R 5000 L / 13201 gal. U 5000 L / 1321 gal.	revision
gezeichnet drawn: EMU	Gewicht weight: 455 kg	Otto Graf GmbH Carl-Zeiss-Str. 2-6 DE-79331 Teningen mail@graf.info www.graf.info	
Datum date: 2020.01.21	Toleranz tolerance: +/- 3%		
Maßstab scale: M 1:40	Einheiten units: mm [inch] gal. = US gal.		