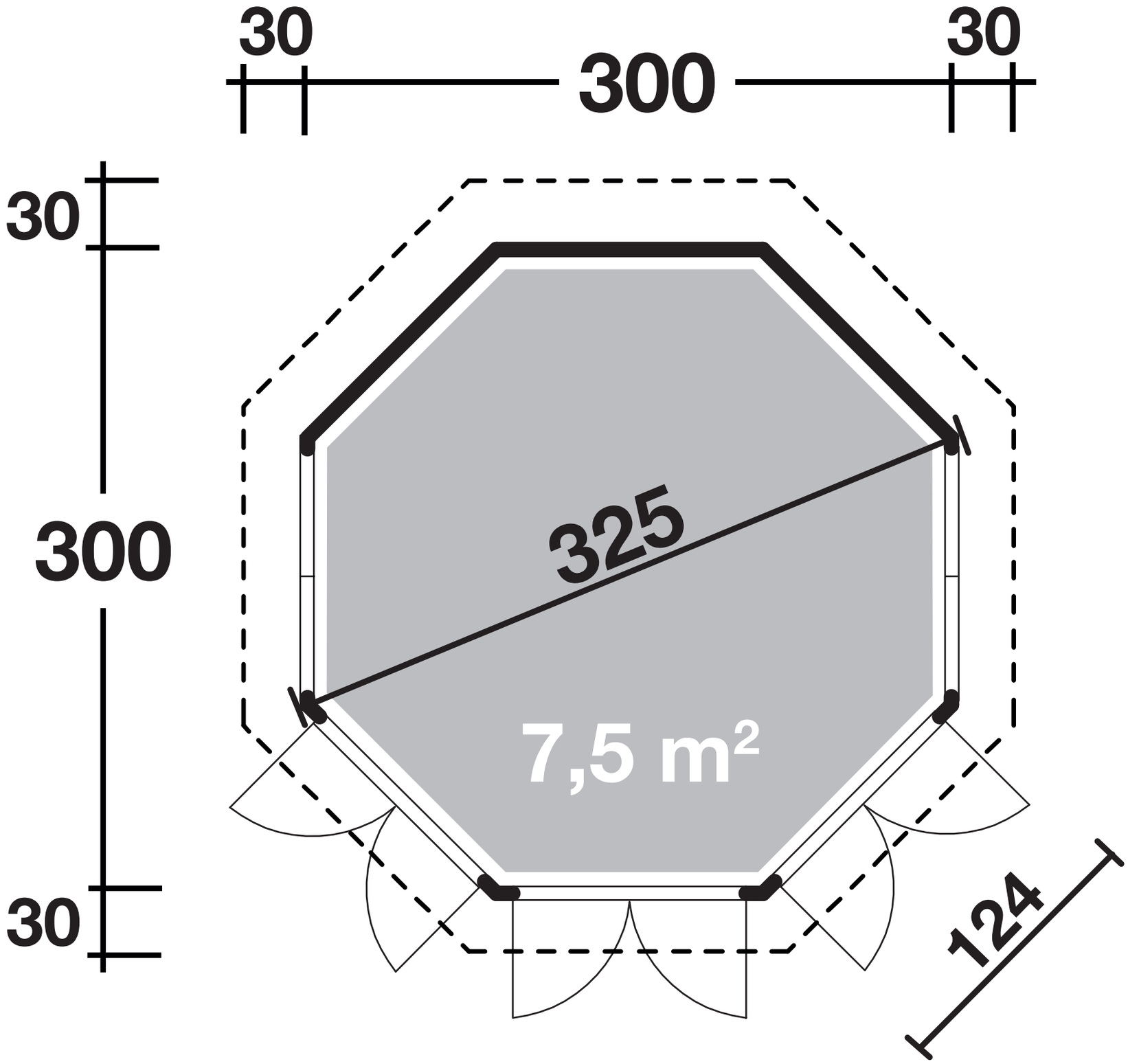
30
300
30
30
300
30
325
7,5 m²
124